F - Français

Assurez-vous que vous avez supprimé la tension avant l'installation ou l'entretien. Suivez les procédures d'installation pour assurer le bon fonctionnement de cette unité. Le produit ne doit pas être modifié, tout changement entraînera l'annulation de l'agrément de sécurité et le produit sera rendu dangereux. Le fabricant décline toute responsabilità sur les produits en cours de modification ou incorrectement installé.

Fig. 1) Retirer les 6 vis de fermeture pour accéder au boitier intégrant l'amorceur.

Fig. 2 & 2a) Insérer le câble HO5RNF à travers le presse étoupe. Raccorder en respectant les polarités. Le fil de terre doit être plus long. Fermer le boitier en serrant les 6 vis de fermeture.

Fig. 3) Pour ouvrir le projecteur, libérer les deux crochets et les deux vis de blocage (s'il existe) comme indiqué.

Fig. 4) Pour remplacer la source, repositionner et verrouiller les 2 clips en les pivotant de 90°.

Fig. 5) Mise en place de l'étrier : insérer le boulon, les rondelles fendues et la vis comme indiquée. Verrouiller fermement.

Fig. 6) Inclinaison minimale 20° pour installation au sol.

Fig. 7) Inclinaison maximale 30° (montage mural)
Hauteur minimale d'installation 2 mètres.

Hauteur maximale d'installation 50 mètres. Pour une installation au-delà de 3 mètres veuillez utiliser une visserie acceptant le poids de l'appareil et y appliquer un couple de serrage adéquate, visserie minimale M10; couple de serrage 35 Nm.

GB - English

Make sure you have removed tension before installation or maintenance. Follow the installation procedures to ensure the unit proper functioning. The product must not be modified, any change will void security approvals and will make the item dangerous. The manufacturer declines all responsibility on products being modified or not correctly installed.

Pic. 1) To access the ignitor compartment on the back of the projector remove the six closing screws.

Pic. 2 & 2a) Insert the H05RN-F power cable in the ignitor compartment through the cablegland connecting it to the socket respecting polarities and close the wiring box tightening the six closing screws. The ground wire must be longer.

Pic. 3) To access the inside of the product and the lamp compartment release the two hooks and the two locking screws (if any).

Pic. 4) For lamp replacement, place the new bulb in the lampholder seat. Rotate 90° the two clips to lock the lamp.

Pic. 5) To mount the bracket insert the nut in place and tighten the screw as shown.

Pic. 6) Minimum angle allowed for ground installation = 20°

Pic. 7) Maximum installation angle = 30°
Minimum installation height = 2mt

Maximum installation height = 50mt. For installations over 3 meters height use appropriate plugs according to the weight of the product using at least two M10 fastening screws with max 35Nm tightening force.

C Luce Srl
Via Marmolada, 5/11
20060 Truccazzano - MI - ITALY
Tel +39 02 944 35 095
Fax +39 02 944 35 096

www.cluce.it - info@cluce.it

Run

Foglio Istruzione/Instruction Sheet
FI 34/Rev. B - 04/2015
FIS2400.000 - MADE IN ITALY

EN60598-2-5, 230V/380V 50Hz, IP66

MH-TS 1000W HQI-TS K12s α 12°, 35° 9,50A 230V, 24kg
MH-TS 2000W HQI-TS K12s α 12°, 35° 10,30A 380V, 28,7Kg

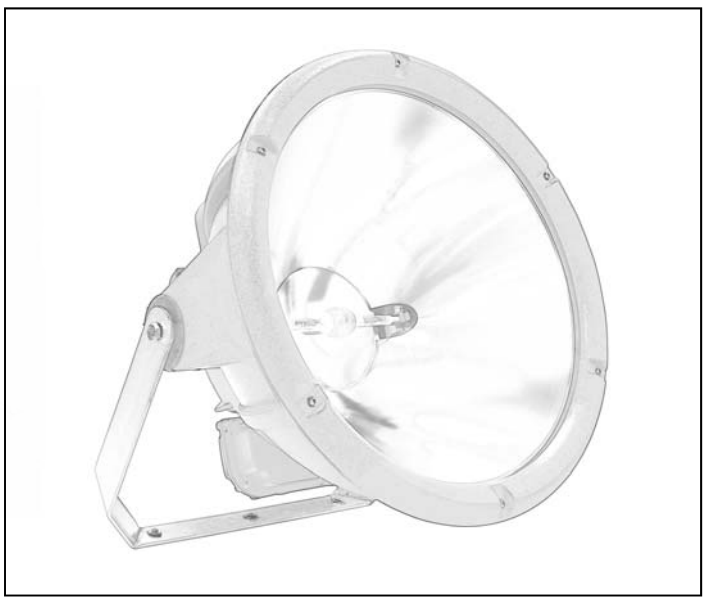

4

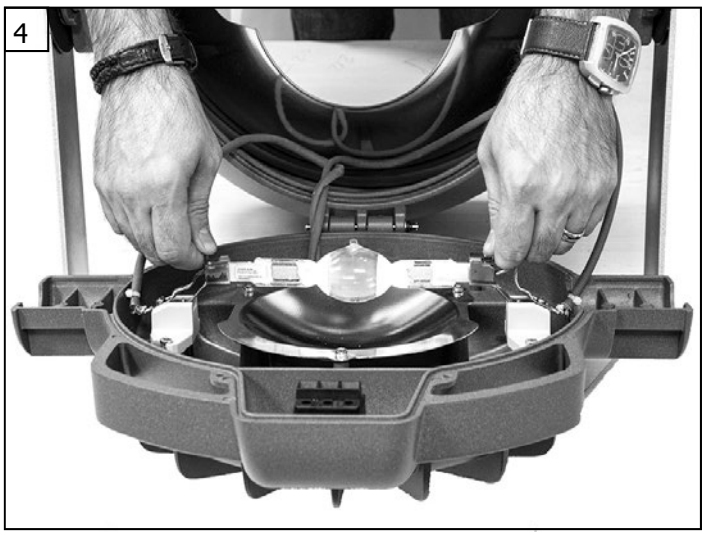

2

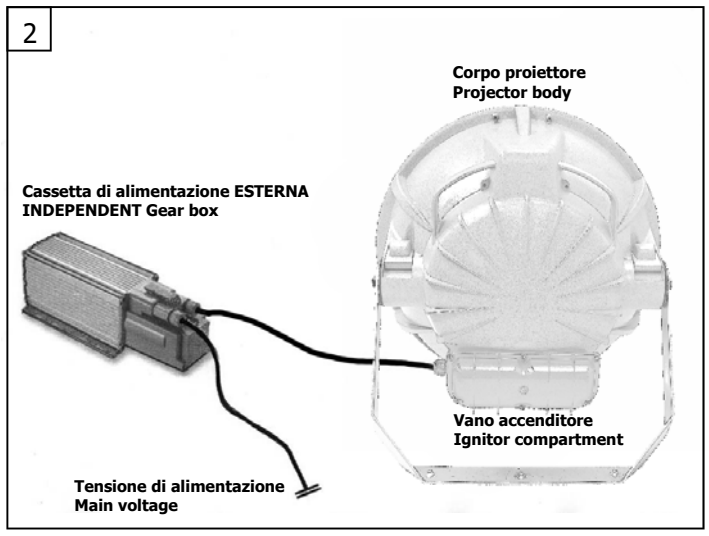

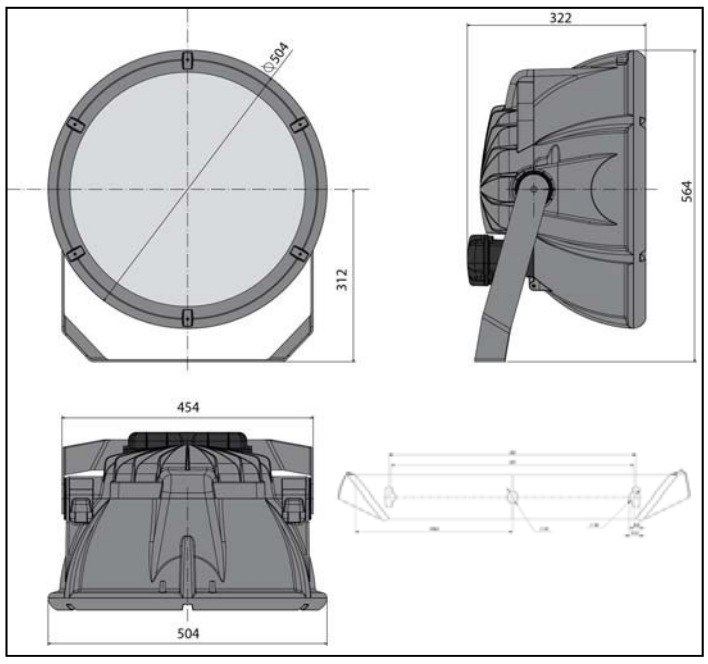

2a

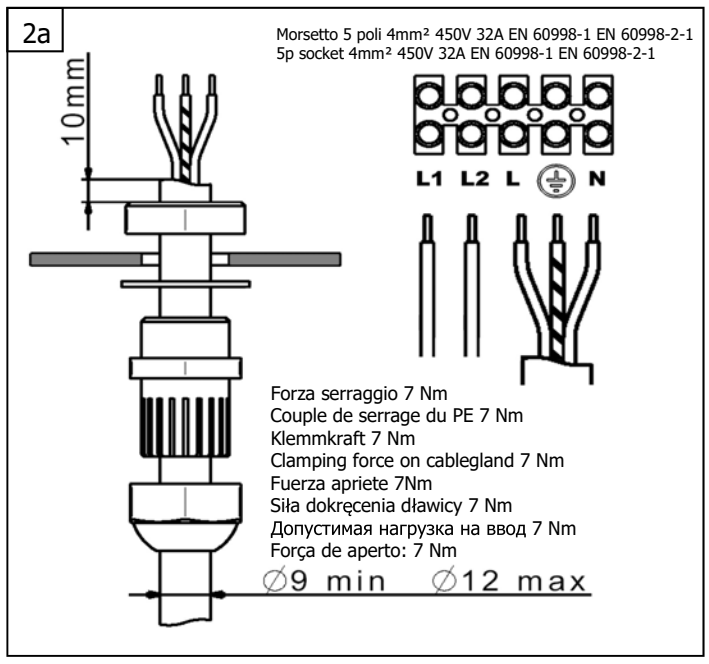

I - Italiano

Assicurarsi di aver tolto tensione prima di procedere all'installazione o alla manutenzione. Seguire attentamente le istruzioni di montaggio per garantire un corretto funzionamento dell'apparecchio. Il prodotto non deve essere modificato, qualsiasi modifica annulla le approvazioni di sicurezza e può rendere pericolosa l'apparecchiatura. Il costruttore declina ogni responsabilità su prodotti modificati o non installati correttamente.

Fig. 1) Per accedere al vano accenditore presente sul retro del proiettore, svitare le sei viti di chiusura.

Figg. 2 & 2a) Inserire il cavo di alimentazione tipo H05RN-F all'interno del vano accenditore attraverso il pressacavo collegandolo alla morsettiera rispettando le polarità e chiudere la cassetta avvitando a fondo le sei viti. Il conduttore di terra deve essere più lungo.

Fig. 3) Per accedere all'interno del prodotto e al vano lampada rilasciare i due ganci e le due viti di sicurezza (se presenti).

Fig. 4) Per il cambio lampada posizionare la lampada nella sede del portalampada. Ruotare di 90° le due clip per bloccare la lampada nella sua sede.

Fig. 5) Per il montaggio della staffa inserire il dado nella sede e avvitare a fondo la vite come da figura.

Fig. 6) Angolazione minima consentita per installazione a terra = 20°

Fig. 7) Inclinazione massima di installazione = 30°
Altezza minima di installazione = 2mt

Altezza massima di installazione = 50mt. Per installazioni oltre i 3 metri di altezza utilizzare tasselli idonei in funzione del peso del prodotto e usare almeno 2 viti di fissaggio M10 con serraggio max 35Nm.

1

3

LAMP	W	A	V	STAND-ALONE Wiring Box	Ignitor
HQI-TS	1000	9,5	230 50Hz	SIA1000.1000	APF SP 303
HQI-TS	2000	10,3	380 50Hz	SIA2000.2000	BAG 400 NI

5

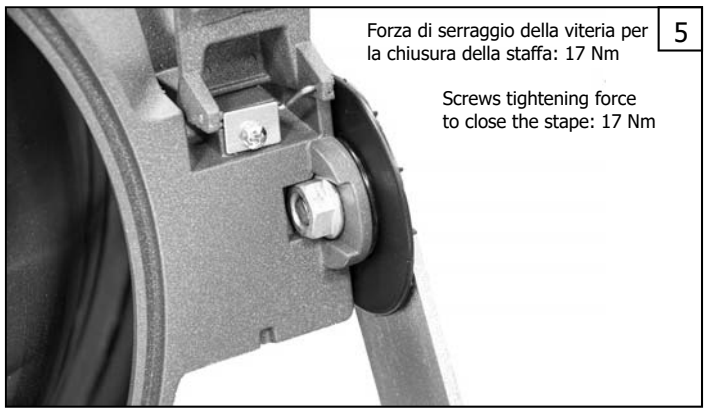

DE - Deutsch

Vor Beginn der Installation oder Wartung ist sicher zu stellen, dass die Leuchte vom Strom getrennt ist. Die einzelnen Montageschritte müssen, damit die Leuchte richtig funktioniert, sorgfältig durchgeführt werden. Das Produkt darf nicht modifiziert werden, jede Veränderung am Produkt führt zum Erlöschen der Garantie und kann gefährliche Auswirkungen haben. Bei modifizierten oder nicht richtig installierten Produkten erlischt die Haftung des Konstrukteurs.

Fig. 1) Um den Zünder Fach zugreifen entfernen Sie die sechs Verschlussschrauben.

Fig. 2 & 2a) Das Stromkabel vom Typ H05RN-F durch die Zugentlastung ins Innere der Box führen und an den entsprechenden Polen der Kabelklemme anschließen. Zum Schließen der Box, die vorherigen 6 Schrauben festziehen. Das Erdungskabel muss länger sein.

Fig. 3) Um in das Innere des Produktes und den Lampenraum zu gelangen , lösen Sie die zwei Haken und die zwei Befestigungsschrauben (falls vorhanden).

Fig. 4) Beim Wechsel, das neue Leuchtmittel in die Fassung einsetzen. Die beiden Clips um 90° drehen, um das Leuchtmittel in der Fassung zu fixieren.

Fig. 5) Zum Montieren des Befestigungsbügels, die Mutter platzieren und wie auf dem Foto beschrieben, die Schraube anziehen.

Fig. 6) Minimaler Winkel für Bodeninstallation = 20°

Fig. 7) Maximaler Montagewinkel = 30°
Maximale Installationshöhe = 2m

Maximale Installationshöhe = 50 Meter. Für Installationes über 3 Meter Höhe verwenden entsprechenden Stecker nach dem Gewicht desProduktes unter Verwendung von mindestens zwei Befestigungsschrauben M10 mit max 35 Nm Anzugskraft.

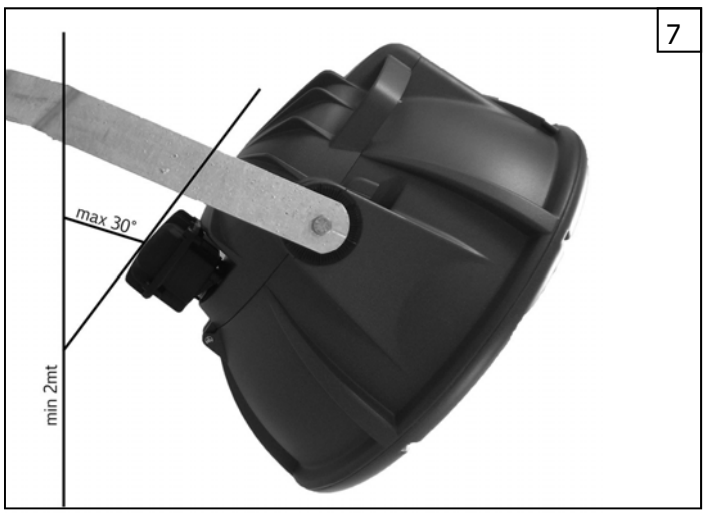

E - Español

Asegurarse de haber quitado la corriente antes de proceder a la instalación o mantenimiento. Seguir atentamente las instrucciones de montaje para garantizar un correcto funcionamiento del aparato. El producto no debe ser modificado, ya que cualquier modificación anula las aprobaciones de seguridad y puede convertir la luminaria en peligrosa. El fabricante declina cualquier responsabilidad de los productos modificados o instalados incorrectamente.

Fig. 1) Para acceder a la caja portaequipos del proyector hay que quitar los seis tornillos de cierre.

Fig. 2 & 2a) Inserte el cable de alimentación H05RN-F en la caja portaequipos a través del prensacables conectandolo a la regleta, respetando las polaridades y cierre la caja de conexiones apretando los seis tornillos de cierre. El cable a tierra debe ser más largo.

Fig. 3) Para tener acceso al interior del producto y el compartimiento de la lámpara liberar a los dos ganchos y los dos tornillos de seguridad (si están instalados).

Fig. 4) Para sustituir la lámpara, coloque la nueva lámpara en el portalámparas. Gire 90° los dos clips para fijar la lámpara.

Fig. 5) Para montar el brazo inserte la tuerca en su lugar y apriete el tornillo tal como se muestra.

Fig. 6) Ángulo mínimo para instalación en el suelo = 20°

Fig. 7) Ángulo máximo de instalación = 30°
Altura máxima de instalación = 2m

Altura máxima de instalación = 50m. Para instalaciones de más de 3 metros de altura utilizen clavijas de acuerdo con el peso del producto con al menos dos tornillos de fijación M10 con fuerza de apriete máx 35Nm.

PL - Polski

Upewnić się czy naświetlacz nie jest podłączony do napięcia sieciowego w czasie instalacji lub konserwacji oprawy. Przestrzegać bezwzględnie instrukcji montażu. Nie należy wprowadzać żadnych zmian technicznych. Produkt po modyfikacjach technicznych traci wszelkie gwarancje bezpiecznego użytkowania i jego funkcjonowanie może stwarzać zagrożenie. Producent nie ponosi odpowiedzialności za ewentualne konsekwencje powstałe na skutek niewłaściwego montażu oprawy lub wprowadzania zmian w jej strukturze technicznej.

Rys. 1) Aby uzyskać dostęp do komory zapłonnika usunąć śruby zamykające 6.

Rys. 2 & 2a) Wprowadzić przewód zasilający typu H05RN-F do puszki zapłonnika przez wejście kablowe, podłączyć przewody do zacisków według biegunów, dokręcić 4 śruby. Przewód uziomowy musi być dłuższy.

Rys. 3) Żeby dostać się do wnętrza produktu i źródła światła, należy odczepić dwa zaczepy i dwie śruby zabezpieczające (jeśli są obecne).

./.

Rys. 4) Aby wymienić źródło należy umieścić źródło w oprawce źródła. Przekręcić o 90° dwa klipsy, żeby zablokować źródło w oprawce.

Rys. 5) W celu zamontowania uchwytu, umieścić nakrętkę w otworze i dokręcić śrubkę jak na rysunku.

Rys. 6) Minimalne nachylenie wymagane do instalacji na ziemi = 20°

Rys. 7) Maksymalne nachylenie instalacji = 30°
Minimalna wysokość instalacji = 2mt

Maksymalna wysokość instalacji = 50mt. Dla instalacji na wysokości powyżej 3 metrów należy użyć odpowiednich kołków (dobranych do wagi oprawy) i użyć co najmniej 2 śruby mocujące M10 z siłą docisku max 35Nm.

PT - Português

Certifique-se que desligou a tensão de alimentação do aparelho antes da instalação ou manutenção. Seguir as instruções de montagem para garantir um correcto funcionamento do aparelho. O produto não deve ser modificado, uma vez que qualquer modificação anula as aprovações de segurança e pode tornar a luminária perigosa. O fabricante declina toda a responsabilidade de produtos modificados ou instalados incorrectamente.

Fig. 1) Para aceder ao ignitor remova os 6 parafusos.

Fig. 2 & 2a) Inserir o cabo de alimentação tipo H05RN-F no compartimento onde se encontra o ignitor através do bucin, conectando-o ao terminal respeitando as polaridades e feche a caixa, apertando os 6 parafusos. O fio de terra deve ser mais comprido.

Fig. 3) Para ceder ao interior do produto e ao compartimento da lâmpada soltar os dois ganchos e os dois parafusos de bloqueio (se instalado).

Fig. 4) Para substituição da lâmpada, coloque a nova lâmpada no suporte. Rodar os clips 90º para prender a lâmpada.

Fig. 5) Para montagem do suporte inserira a anilha no lugar e aperte o parafuso como demonstrado na figura.

Fig. 6) Angulo mínimo permitido p/ instalação em terra – 20º

Fig. 7) Angulo máximo de instalação – 30º
Altura mínima de instalação – 2mt

Altura máxima de instalação – 50mt. Para instalações superiores a 3 metros de altura use buchas apropriadas ao peso do producto usando pelo menos dois parafusos M10 e máxima força de aperto máxima de 35Nm.

RUS - Русский

Перед началом установки и обслуживания оборудования убедитесь, что питание отключено. Для корректной работы осветительного оборудования следуйте инструкции по установке. В конструкцию светильника нельзя вносить изменения, любое отклонение от данного правила может привести к нарушению безопасности работы светильника. Производитель снимает с себя всю ответственность за работу оборудования в случае его изменения или некорректной установки.

Рис. 1) Чтобы получить доступ к воспламенитель отсек удалить закрытия шесть винтов.

Рис. 2 & 2a) Через кабельный ввод вставьте кабель P05RN-F в короб с зажигающим устройство, учитывая полярности, закройте короб, затянув шесть затворных винта. Заземляющий провод должен быть длиннее.

Рис. 3) Чтобы получить доступ к внутренней части продукта и лампа отсек освободить двух крючков и два стопорных винтов (если есть).

Рис. 4) Для замены старой лампы установите новую лампу в патрон. Закрутите два зажима на 90градусов для закрепления лампы.

Рис. 5) Для установки кронштейна, установите его на место крепления и закрутите гайки.

Рис. 6) Минимальный угол для установки на земле = 20°

Рис. 7) Максимальный угол установки = 30°
Минимальная высота установки = 2 м

Максимальная высота установки = 50 м. При установке более 3 м высоты использовать соответствующие заглушки в зависимости от веса продукта с использованием, по меньшей мере, двух крепежных винтов M10 с максимальной силой натяжения 35 Нм.

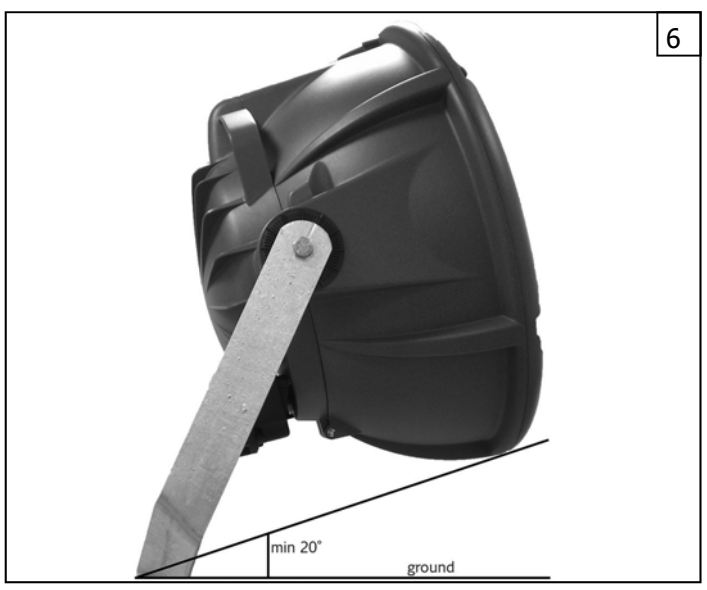

CE	I	Conformità ai requisiti essenziali di sicurezza previsti da una o più Direttive Comunitarie
	GB	Compliance with essential security requirements provided by one or more Community Directives
	F	Appareil en conformité avec l'essentiel des exigences de sécurité des directives communautaires
	DE	Das Produkt entspricht den geltenden europäischen Sicherheits-Richtlinien
	E	Conformidad a los requisitos esenciales de seguridad previstos por una o varias Directivas Comunitarias
	PL	Zgodność z podstawowymi wymogami bezpieczeństwa, przewidzianymi przez jedną lub więcej Dyrektyw UE
	RUS	Изделие соответствует требованиям директив ЕЭС
	PT	Conforme os requisitos essenciais de segurança e outros, previstos por uma ou mais Directivas Comunitárias aplicáveis
IP66	I	Totalmente protetto contro la polvere e contro le onde
	GB	Dust-tight and protected against heavy seas
	F	Protégé contre les poussières et les influences marines
	DE	Staubdicht und geschützt gegen schwere See
	E	Totalmente protegido contra el polvo y las olas
	PL	Oprawa szczelna
	RUS	Защищен от пыли и больших потоков воды (волн)
	PT	Totalmente protegido contra entrada de pó e projecções de água semelhantes às ondas do mar
	I	Prodotto dotato di schermo protettivo
	GB	Fitting equipped with protective shield
	F	Appareil équipé avec un bouclier de protection
	DE	Produkt ist mit einem Schutzschild
	E	Producto dotado de escudo protector
	PL	Oprawa wyposażona w tarczę ochronną
	RUS	Место оснащены защитным экраном
	PT	Produto equipado com escudo protetor
EN 17	I	Marchio di conformità agli Standard Europei per componenti ed apparati di illuminazione
	GB	Mark of compliance with European standards for lighting equipments and components
	F	Marque de conformité avec les normes européennes pour les équipements d'éclairage et composants
	DE	Konformitätszeichen des Europäischen Standards für Beleuchtungsapparate und Zubehör
	E	Marco de conformidad a los estandards europeos para componentes y aparatos de iluminación
	PL	Znak zgodności ze Standardem Europejskim, co do komponentów i sprzętu oświetleniowego
	RUS	Знак ENEC (Европейские Нормы по Электрической Сертификации) свидетельствует о соответствии продукции всем европейским нормам
	PT	Marca de conformidade com as normas Europeias para componentes e aparelhos de iluminação
2,5 m	I	Distanza minima dagli oggetti illuminati
	GB	Minimum distance from enlighted objects
	F	Distance minimal de sécurité
	DE	Mindestabstand zu den beleuchtenden Objekten
	E	Distancia mínima de los objetos iluminados
	PL	Minimalna odległość od oświetlanych obiektów
	RUS	Минимальное расстояние до освещаемого объекта
	PT	Distancia mínima aos objectos iluminados
	I	Sostituire gli schermi di protezione danneggiati
	GB	Replace any cracked protective shield
	F	Remplacer tout verre abimé
	DE	Defekte Sicherheitsgläser austauschen
	E	Sostituir las protecciones dañadas o estropeadas
	PL	Wymienić uszkodzone klosze
	RUS	Замените любой поврежденный элемент
	PT	Substituir as protecções partidas ou danificadas
	I	Conforme alla direttiva WEEE
	GB	Comply with the WEEE directive
	F	En conformité avec les directives de la DEEE
	DE	WEEE-Konform
	E	Conforme a la directiva WEEE
	PL	Zgodność z dyrektywą WEEE
	RUS	Утилизировать в соответствие со стандартом WEEE
	PT	Conforme com a Directiva REEE
	I	Prodotto in classe I, richiede messa a terra
	GB	Product in class I, require grounding
	F	Produit en classe electr. I, requiert un raccord à la terre
	DE	Schutzklasse I, Erdung erforderlich
	E	Producto de clase I, necesita toma de tierra
	PL	Oprawa w Klasie I, wymaga uziemienia
	RUS	Продукт первого класса защиты, требует заземления
	PT	Produto de classe I. Necessita de terra
	I	Superficie esposta al vento
	GB	Surface exposed to the wind
	F	Surface exposée eu vent
	DE	Windangriffsfläche
	E	Superficie expuesta al viento
	PL	Powierzchnia płaszczyzny czołowej oprawy
	RUS	Поверхность располагать по ветру
	PT	Superfície exposta ao vento
E	I	Prodotto dotato di accenditore esterno
	GB	Fitting equipped with external ignitor
	F	Appareil équipé d'un amorceur
	DE	Produkt ist mit einem externen Versorgungsteil ausgestattet
	E	Producto dotado de encendedor externo
	PL	Oprawa posiada zewnętrzny zapłonnik
	RUS	Оборудование поставляется с внешним стартером
	PT	Produto equipado com ignitor externo