C·LUCE

SCHEDA TECNICA
Data Sheet

MASTER EVO TW

821641.423

MARCHI
Marks

CE | IP43 | IK05 | DALI | Tunable White

STANDARD NORMATIVI
Normative Standards

EN60598-1
EN62471,UNI EN 13032- 1:2012, UNI EN 13032-4:2015

DATI PRODOTTO
Product Data

Tipologia di prodotto Product type		Apparecchio da incasso / recessed luminaire
Descrizione Description		MASTER EVO TW 2x1 LB TW 350mA 23W
Grado di protezione Degree of protection	IP	43
Protezione agli urti Impact protection	IK	05 J 0,7
Temperatura colore Color temperature	[K]	2700 - 6500
Classe di isolamento IEC IEC Insulation class		I
Temperatura operativa Operating temperature	[ta°]	-25/+40°C
Garanzia standard Standard warranty	[Anni - Years]	3
Regolazione della luce Light control	DALI	DALI T8 (0/2 - 100 %)

MECCANICHE & DIMENSIONI
Mechanics & Dimensions

Dimensioni Dimensions	[mm]	595 * 595 * 30
Peso netto Net weight	[Kg]	3,78
Dimensioni imballo Packing dimensions	[mm]	600 * 600 * 50
Peso lordo Gross weight	[Kg]	4,19
Volume Volume	[m³]	0,018
Q.tà prodotti per imballo Products q.ty per package	[N°]	1
Q.tà imballi per pallet Packaged q.ty per pallet	[N°]	44
Superficie esposta al vento Surface exposed to the wind	[m²]	F - L -
Interassi di fissaggio staffa Bracket fixing distance	[mm - Ø]	- -
Inclinazione Tilt angle	[°]	-

PRESTAZIONI APPARECCHIO
Luminaire Performance

Flusso medio nominale / Corrente Average typical flux	Lm	4140 mA 350
Consumo nominale Nominal power	[W]	23
Efficienza sorgente LED LED source efficiency	Lm/W	180
Flusso netto medio Avarage typical output	[Lm]	3602
Consumo reale Total power	[W]	23,96
Efficienza luminosa Luminous efficiency	[Lm/W]	150
Classe Energetica Energy class (UE reg. 2019/2015)		B

PRESTAZIONI ELETTRICHE
Power Performance

Alimentazione Power		Driver elettronico/Electronic driver
Tensione / Frequenza Input Voltage / Frequency	[V] / [Hz]	220 ÷ 240 - 50/60
Corrente di spunto Inrush current	[A]	42 A 189 µsec
Fattore di potenza Power factor	[Cosϕ]	0,96
Distorsione armonica THD Harmonic distortion THD	[%]	≤ 15
Protezione alla scarica *(2) Surge protection	[kV]	L-N 1KV L/L 2KV
Flicker Flicker	[%]	≤ 3
Umidità relativa Relative humidity	[UR]	<85%
Max. Prodotti in serie Max. pcs in series	CB B16A	18

C Luce Srl Via
Marmolada 5/11 20060
Truccazzano Milano - Italy
info@cluce.it www.cluce.it

MADE IN ITALY

821641.423

DISEGNO DIMENSIONALE
Dimensional drawing

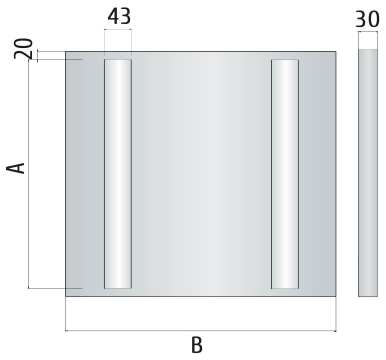

FOTOMETRIA POLARE
Polar photometry

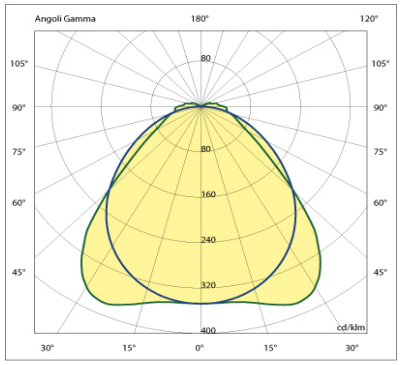

MATERIALI & FINITURE
Materials & finishing

Corpo Body	Acciaio in lastra / Steel sheet
Colore Colour	Bianco / White [RAL9003]
Verniciatura Painting	Verniciatura tipo C2 / Painting class C2 [UNI EN ISO 12944]
Diffuser Diffuser	Policarbonato Anti UV / Polycarbonate Anti UV
Riflettore Reflector	
Materiale dell'ottica Optics material	PMMA Anti-UV [HB UL94 900° GWFI IEC 60695-2-12 SAE J576]
Viteria Screws	Zincata/Galvanized
Guarnizione Gasket	-
Connessione / Cablaggio Connection / Wiring	Morsetto a vite/Terminal block
Resistenza alla nebbia salina *Saline mist resistance*	[hr] -

SISTEMA OTTICO
Optical System

Distanza di soglia Distance from the lightned object	[cm]		100
Sicurezza fotobiologica Photobiological safety	Gruppo di rischio esente RG0 / RG0 Risk-exempt group		
Apertura Fascio beam opening		90°	
Abbagliamento Molesto Unified Glare Rating	[UGR]	<	21
Efficienza dell'ottica Optics efficiency	%	87%	0,87 100%
Flusso totale disperso Total lost flux	[%]		-

SORGENTE LUMINOSA
Light source

Tipologia Sorgente Light Source		LED	
Costruttore / N°/ Modello Maker / N° / Model	SAMSUNG	132	LM281B+
Indice di resa colore Color Rendering Index	[IRC]	> 80	
Uniformità colore Uniformity & Chromaticity	[SDCM]	3 Step mc Adams	
Vita utile LED Expected lifetimeLife Time LED	L90 B10 80,000 h [Ta 25°C]	-	L80 B20 80,000 h [Ta 40°C]

DOTAZIONI EXTRA
Extra equipment

Kit Emergenza 1hr 1hr Emergency kit	.cod+01	A richiesta/on request
Kit Emergenza 3hr 3hr Emergency kit	.cod+03	A richiesta/on request
Telaio da incasso Recessing Frame	962001.001	A richiesta/on request
Controllo Casambi Casambi control device	.cod+BT	A richiesta/on request
SPD 12kV SPD 12kV	900000.003	A richiesta/on request

15/06/21

A motivo dell'evoluzione tecnologica dei componenti elettronici i dati indicati sono soggetti ad aggiornamento e quindi deve essere richiesta c onferma in fase di ordine. Dimensioni e specifiche soggette a modifiche senza preavviso.
C Luce Srl non rilascia alcuna dichiarazione o garanzia sull'accuratezza o completezza delle informazioni. Le informazioni presentate in questo documento sono da utilizzare a scopo informativo e non vincolano alcun contratto commerciale, salvo dove diversamente concordato da C Luce Srl.

A technological evolution of the electronic components reason the data shown is subject to updating and therefore should be asked to confirm when ordering. Dimensions and specifications subject to change without notice.
C Luce Srl does not give any representation or warranty as to the accuracy or completeness of the information included herein and shall not be liable for any action in reliance thereon. The information presented in this document is not intended as any commercial offer and does not form part of any quotation or contract, unless otherwise agreed by C Luce Srl.

C Luce Srl Via
Marmolada 5/11 20060
Truccazzano Milano - Italy
info@cluce.it www.cluce.it