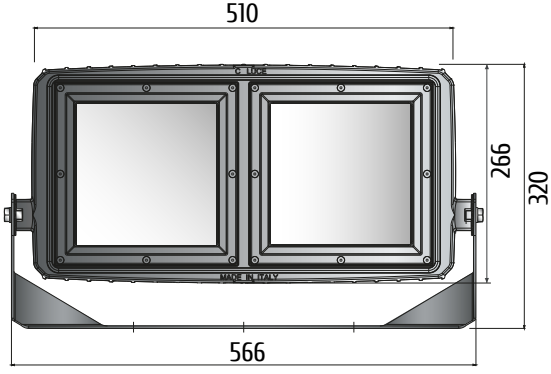
510
266
320
566
MADE IN ITALY

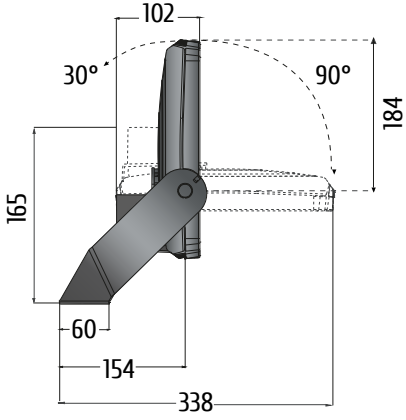
102
30°
90°
184
165
60
154
338

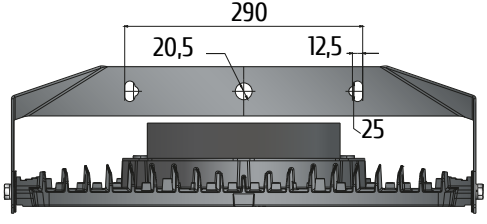
290
20,5
12,5
25