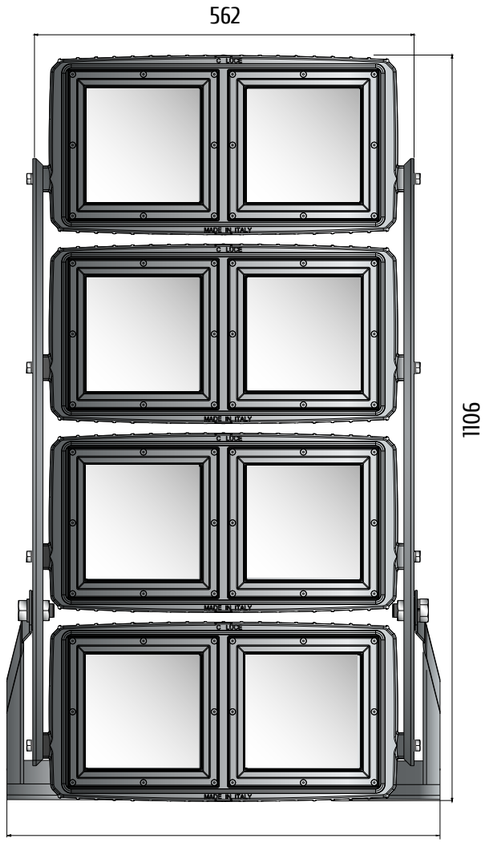
562
1106
642

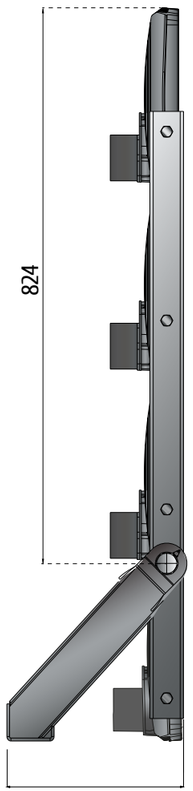
824
262

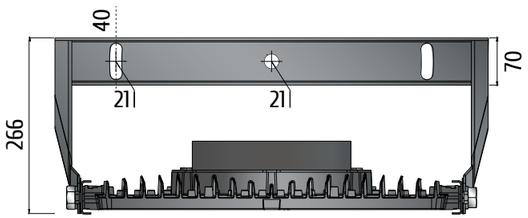
40
70
21
21
266

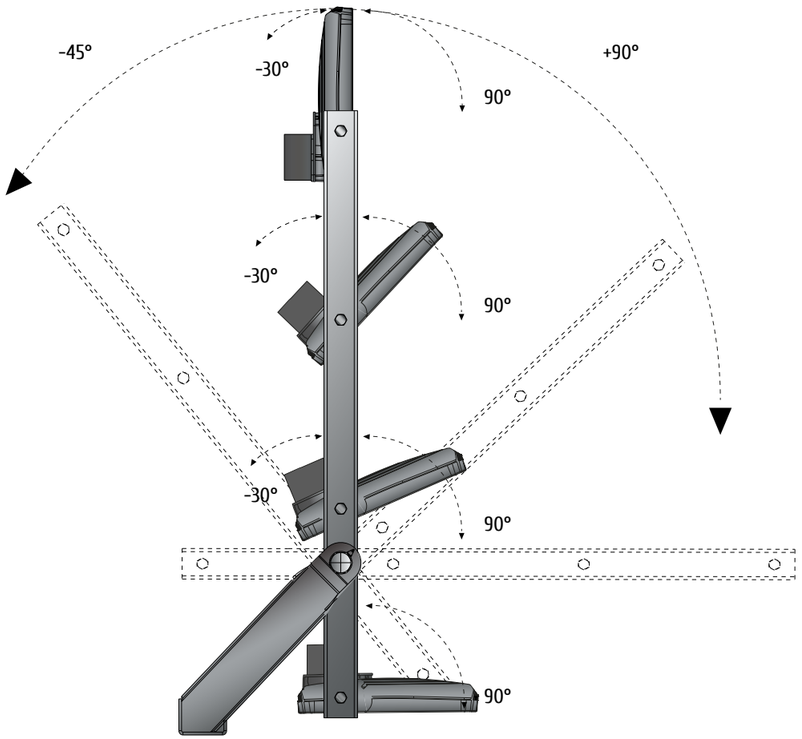
-45°
-30°
90°
+90°
-30°
90°
-30°
90°
90°