I	Conformità ai requisiti essenziali di sicurezza previsti da una o più Direttive Comunitarie
GB	Compliance with essential security requirements provided by one or more Community Directives
F	Appareil en conformité avec l'essentiel des exigences de sécurité des directives communautaires
DE	Das Produkt entspricht den geltenden europäischen Sicherheits-Richtlinien
E	Conformidad a los requisitos esenciales de seguridad previstos por una o varias Directivas Comunitarias
RUS	Изделие соответствует требованиям директив ЕЭС
PT	Conforme os requisitos essenciais de segurança e outros, previstos por uma ou mais Directivas Comunitárias aplicáveis

I	Prodotto in classe II
GB	Product in class II
F	Appareil de classe électrique II
DE	Schutzklasse II
E	Producto de clase II
PL	Oprawa w Klasie II
RUS	Светильник класса II
PT	Produto de classe II

I	Conforme alla direttiva WEEE
GB	Comply with the WEEE directive
F	En conformité avec les directives de la DEEE
DE	WEEE-Konform
E	Conforme a la directiva WEEE
RUS	Утилизировать в соответствие со стандартом WEEE
PT	Conforme com a Directiva REEE

IP20

I	Protetto contro i corpi solidi maggiori di 12mm
GB	Protected against solid objects greater than 12mm
F	Protégé contre les corps solides de plus de 12mm
DE	Geschützt gegen Fremdkörper > 12mm
E	Protección contra cuerpos sólidos mayores de 12mm
RUS	Защищено от проникновения твердых частиц, размер которых превышает 12мм
PT	Protegido contra objectos sólidos maiores que 12mm

R Box

Foglio Istruzione/Instruction Sheet
FI 44/Rev. A - 02/2018
FIS7330.000 - MADE IN PRC

C Luce Srl
Via Marmolada, 5/11
20060 Truccazzano - MI - ITALY
Tel +39 02 944 35 095
Fax +39 02 944 35 096

www.cluce.it - info@cluce.it

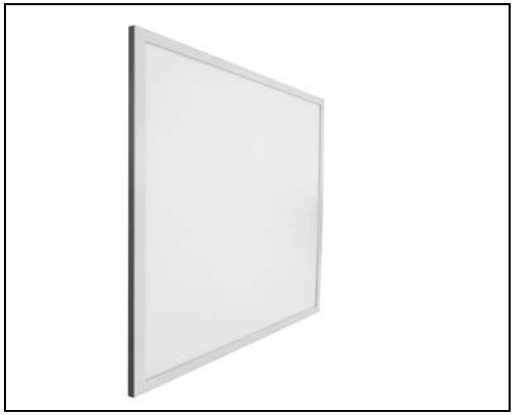

EN60598-1 IV, IP20, ta = -25/+35°C
220-240V~ 50/60Hz

30W 3600lm 3000K
30W 3600lm 4000K

33W 4200lm 3000K
33W 4200lm 4000K

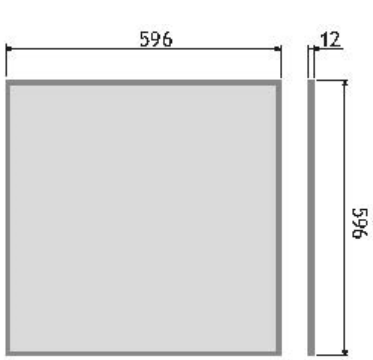

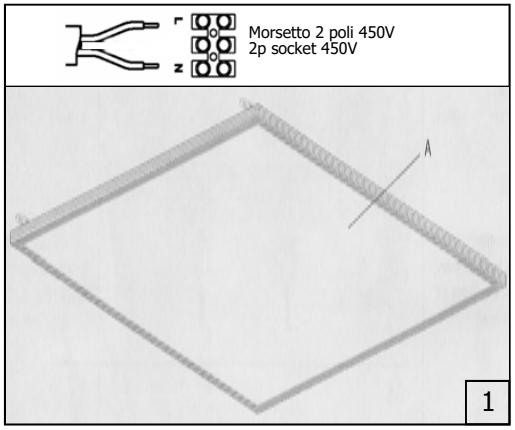

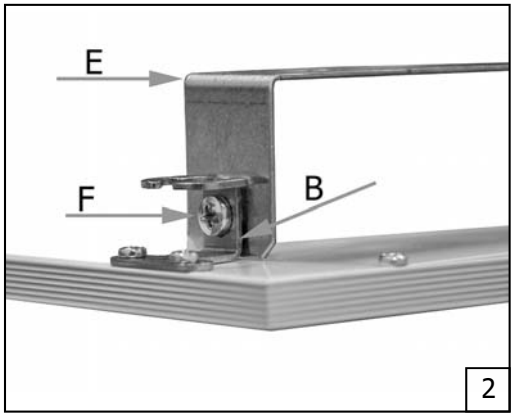

I - Italiano

Assicurarsi di aver tolto tensione prima dell'installazione o manutenzione. Seguire attentamente le istruzioni di montaggio per garantire un corretto funzionamento dell'apparecchio. Il prodotto non deve essere modificato, qualsiasi modifica annulla le approvazioni di sicurezza e può rendere pericolosa l'apparecchiatura. Il costruttore declina ogni responsabilità su prodotti modificati o non installati correttamente.

Fig. 1) MONTAGGIO IN APPOGGIO
- Inserire la plafoniera nel vano del controsoffitto.
- Effettuare il collegamento elettrico seguendo le indicazioni riportate sul driver.
- L'apparecchio è destinato esclusivamente per controsoffittatura a pannelli a vista (T rovesciata) da 600x600mm, installato in appoggio sulla struttura senza squadrette di sostegno.
- Installando il il prodotto raccomandiamo di mantenere uno spazio d'aria libera di almeno 50mm lateralmente e di 75mm sul lato superiore.

Fig. 2) MONTAGGIO A SOFFITTO/PARETE
- Fissare saldamente le due staffe **[E]** (non in dotazione) con viti e tasselli rilevando gli interassidirettamente dalle stesse.
- Fissare l'apparecchio facendo passare la vite **[F]** nel foro della staffa **[B]** ed avvitandola alla staffa **[E]**.
- Ripetere loperazione per ogni staffa.
- Effettuare il collegamento elettrico seguendo le indicazioni riportate sul driver.

GB - English

Make sure you have removed tension before installation or maintenance. Follow the installation procedures to ensure the unit proper functioning. The product must not be modified, any change will void security approvals and will make the item dangerous. The manufacturer declines all responsibility on products being modified or not correctly installed.

Pic. 1) RECESSED MOUNTING
- Insert the fitting into the false ceiling compartment.
- Make the electrical connection following the instructions on the driver.
- The luminaire is designed exclusively for false ceiling with exposed panels (inverted T) of 600x600mm, installed in support on the structure without support squares.
- By installing the product we recommend to keep a free space of at least 50mm sideways and 75mm on the upper side.

Pic. 2) CEILING/WALL MOUNTING
- Fix securely the brackets **[E]** (not supplied)on the ceiling or wall with screws and wall plugsdetecting distances directly on device.
- Secure the unit by passing the screw **[F]** through th bracket **[B]** and tighten it to the bracket **[E]**
- Repeat for each bracket.
- Make the electrical connection following the instructions on the driver.

F - Français

Suivre attentivement les instructions de montage. Ne pas modifier le produit, n'importe quel modification annule les certification de sûreté et peut rendre dangereux l'appareil. Le constructeur décline toute responsabilité sur des produits modifiés ou non installés correctement. Conserver la feuille d'istruction pour des futures necessités, pur des eventuels problèmes contacter le producteur.

RUS - Русский

Перед началом установки и обслуживания оборудования убедитесь, что питание отключено. Для корректной работы осветительного оборудования следуйте инструкции по установке. В конструкцию светильника нельзя вносить изменения, любое отклонение от данного правила может привести к нарушению безопасности работы светильника. Производитель снимает с себя всю ответственность за работу оборудования в случае его изменения или некорректной установке.

DE - Deutsch

Vor Beginn der Installation oder Wartung ist sicher zu stellen, dass die Leuchte vom Strom getrennt ist. Die einzelnen Montageschritte müssen, damit die Leuchte richtig funktioniert, sorgfältig durchgeführt werden. Das Produkt darf nicht modifiziert werden, jede Veränderung am Produkt führt zum Erlöschen der Garantie und kann gefährliche Auswirkungen haben. Bei modifizierten oder nicht richtig installierten Produkten erlischt die Haftung des Konstrukteurs.

E - Español

Asegurarse de haber cortado la corriente antes de proceder a la instalación o mantenimiento. Seguir atentamente las instrucciones de montaje para garantizar un correcto funcionamiento del aparato. El producto no debe ser manipulado o modificado, ya que cualquier modificación anula las aprobaciones de seguridad y puede convertir la luminaria en peligrosa. El fabricante declina cualquier responsabilidad de productos modificados o instalados incorrectamente.

PT - Português

Certifique-se que desligou a tensão de alimentação do aparelho antes de fazer manutenção ou terminar a instalação. Cumpra os procedimentos de instalação para assegurar um correcto funcionamento. O produto não deve ser modificado, quaisquer modificações invalidam as aprovações e normas de segurança aprovadas para o produto e podem tornar o produto perigoso. O fabricante declina quaisquer responsabilidades sobre produtos modificados ou incorrectamente instalados.