AVANTGARDE PLUS

503123.125

MARCHI
Marks

IP66 IK10

STANDARD NORMATIVI
Normative Standards

EN60598-1, EN60598-2-5, EN62471,UNI EN 13032- 1:2012, UNI EN 13032-4:2015

DATI PRODOTTO
Product Data

Tipologia di prodotto Product type	Armatura stradale / Street lighting			
Descrizione Description	AVANTGARDE PLUS HPS-T/MH-T 250W E40			
Grado di protezione Degree of protection	IP	66		
Protezione agli urti Impact protection	IK	10	J	20
Temperatura colore Color temperature	[K]	-		
Classe di isolamento IEC IEC Insulation class		II		
Temperatura operativa Operating temperature	[ta°]	-25/+45°C		
Garanzia standard Standard warranty	[Anni - Years]	3		
Regolazione della luce Light control	Standard	On-Off		

MECCANICHE & DIMENSIONI
Mechanics & Dimensions

Dimensioni Dimensions	[mm]	574	*	266	*	199
Peso netto Net weight	[Kg]	8,39				
Dimensioni imballo Packing dimensions	[mm]	610	*	280	*	225
Peso lordo Gross weight	[Kg]	9,04				
Volume Volume	[m³]	0,038				
Q.tà prodotti per imballo Products q.ty per package	[N°]	1				
Q.tà imballi per pallet Packaged q.ty per pallet	[N°]	48				
Superficie esposta al vento Surface exposed to the wind	[m²]	F	0,153	L	0,114	
Interassi di fissaggio staffa Bracket fixing distance	[mm - Ø]	-		-		
Inclinazione Tilt angle	[°]	0/5/10/15°				

PRESTAZIONI APPARECCHIO
Luminaire Performances

Flusso nominale / Corrente Nominal flux / Current	Lm	-	-	-
Consumo nominale Nominal power	[W]	250		
Efficienza sorgente LED LED source efficiency	Lm/W	-		
Flusso netto Net flux	[Lm]	-		
Consumo reale Total power	[W]	277,8		
Efficienza luminosa Luminous efficiency	[Lm/W]	-		
Classe Energetica Energy class (UE reg. 2019/2015)		E		

PRESTAZIONI ELETTRICHE
Power Performances

Alimentazione Power	Elettromagnetico / Electromagnetic					
Tensione / Frequenza Input Voltage / Frequency	[V] / [Hz]	230	-	50		
Corrente di lampada Lamp current	[A]	3	-	-	-	
Fattore di potenza Power factor	[Cosϕ]	0,9				
Distorsione armonica Harmonic distortion	[%]	-				
Tensione di innesco Trigger voltage	[kV]	-				
Flicker Flicker	[%]	-				
Umidità relativa Relative humidity	[%]	>95				

C Luce Srl Via
Marmolada 5/11 20060
Truccazzano Milano - Italy
info@cluce.it www.cluce.it

MADE IN ITALY

C·LUCE

SCHEDA TECNICA
Data Sheet

503123.125

DISEGNO DIMENSIONALE
Dimensional drawing

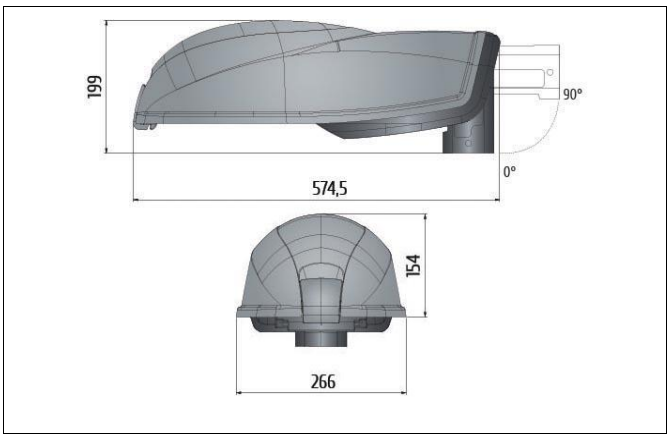

FOTOMETRIA POLARE
Polar photometry

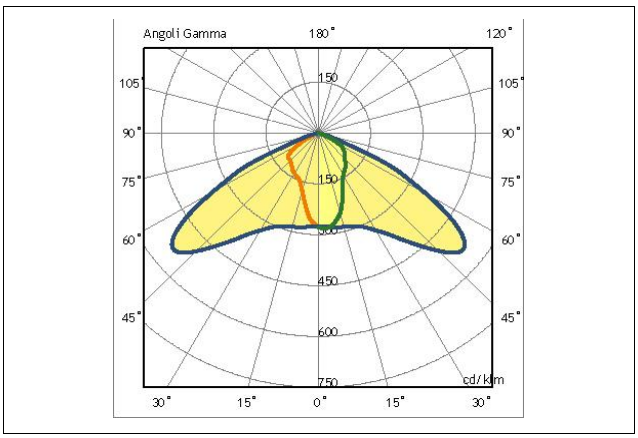

MATERIALI & FINITURE
Materials & finishing

Corpo Body	Alluminio Pressofuso / Aluminum Die Casting [UNI EN 1676:2010 - EN AB-46100]
Colore Colour	RAL 7039 + RAL 7038
Verniciatura Painting	Verniciatura tipo C4 / Painting class C4 [UNI EN ISO 12944] hr < 1000 [ISO 9227]
Diffuser Diffuser	Vetro extra-chiaro / Glass Extra Clear [sp.4mm UNI EN 12150-1:2019]
Riflettore Reflector	Alluminio Satinato/Frosted Aluminum 95% [EN AW 5005 AlMg1]
Viteria Screws	Acciaio INOX ASTM 304 A2
Guarnizione Gasket	EPDM 120 Kg/m³ ±20%
Connessione / Cablaggio Connection / Wiring	Morsetto a vite / Terminal block H05RN-F/H07RN-F 3x2,5 mm² MAX
Filtro anti-condensa Vent filter	-

SISTEMA OTTICO
Optical System

Distanza di soglia Distance from the lightned object	[cm]		-
Sicurezza fotobiologica Photobiological safety		-	
Apertura Fascio Beam opening		135/15	
Abbagliamento Molesto Unified Glare Rating	[UGR]	<	-
Efficienza dell'ottica Optics efficiency	%	75%	0,75 100%
Flusso totale disperso Total lost flux	[%]		-
Materiale dell'ottica Optic material		-	

SORGENTE LUMINOSA
Light source

Tipologia Sorgente Light Source	Sodio alta pressione / HPS Ioduri metallici / Metal halide
Sostituzione della sorgente Light source replacement	Si / Yes
Modello Modello	NAV-T / HQI-T
ILCOS (ZVEI) ILCOS (ZVEI)	-

DOTAZIONI EXTRA
Available Accessories

Adattatore palo 76mm / Pole adapter 76mm

Adattatore palo 40mm / Pole adapter 40mm

Morsetto sezionatore / Switching socket

19/07/2021

A motivo dell'evoluzione tecnologica dei componenti elettronici i dati indicati sono soggetti ad aggiornamento e quindi deve essere richies ta conferma in fase di ordine. Dimensioni e specifiche soggette a modifiche senza preavviso.
C Luce Srl non rilascia alcuna dichiarazione o garanzia sull'accuratezza o completezza delle informazioni. Le informazioni presentate in questo documento sono da utilizzare a scopo informativo e non vincolano alcun contratto commerciale, salvo dove diversamente concordato da C Luce Srl.

A technological evolution of the electronic components reason the data shown is subject to updating and therefore should be asked to confirm when ordering. Dimensions and specifications subject to change without notice.

C Luce Srl does not give any representation or warranty as to the accuracy or completeness of the information included herein and shall not be liable for any action in reliance thereon. The information presented in this document is not intended as any commercial offer and does not form part of any quotation or contract, unless otherwise agreed by C Luce Srl.

C Luce Srl Via
Marmolada 5/11 20060
Truccazzano Milano - Italy
info@cluce.it www.cluce.it

MADE IN ITALY