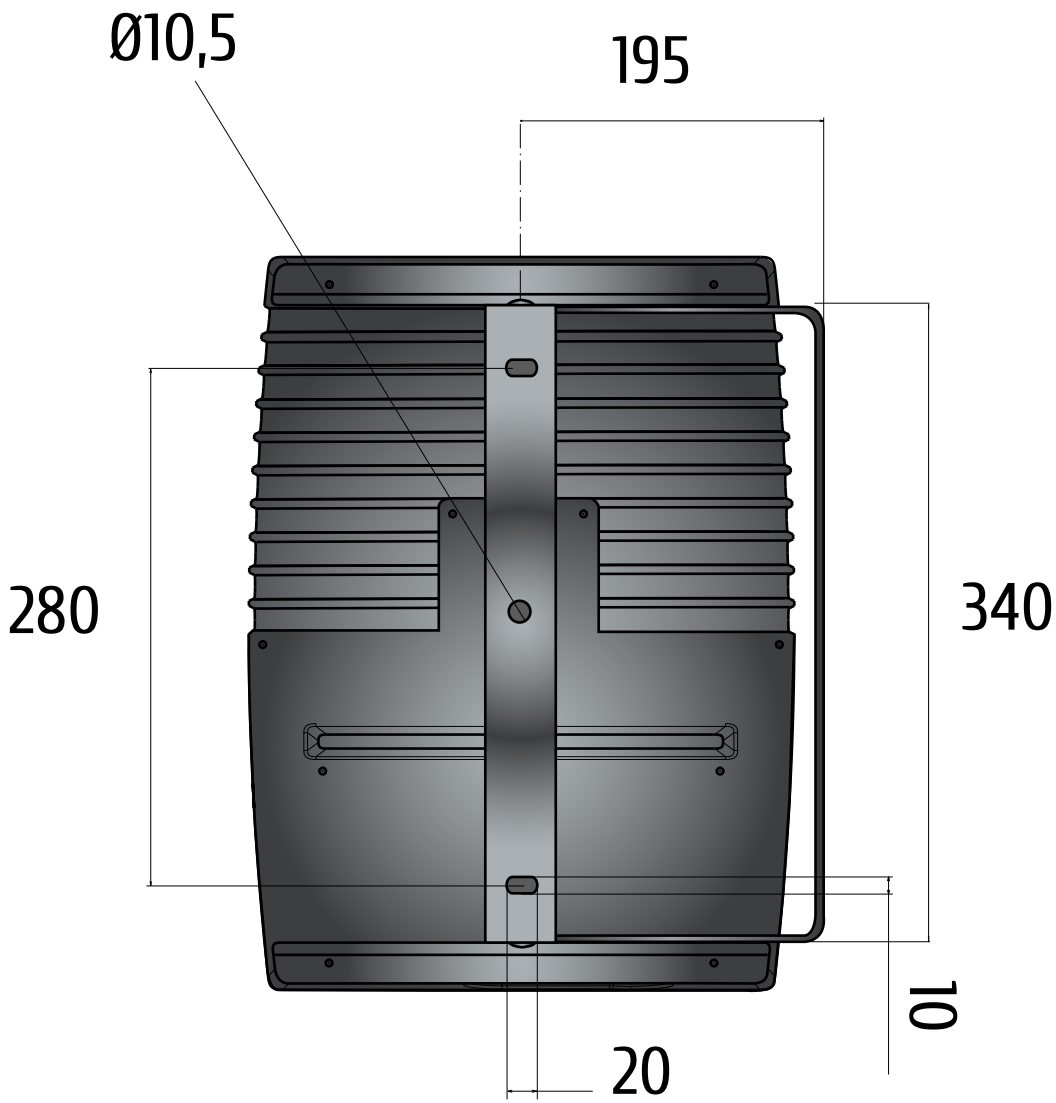
Ø10,5
195
280
340
10
20

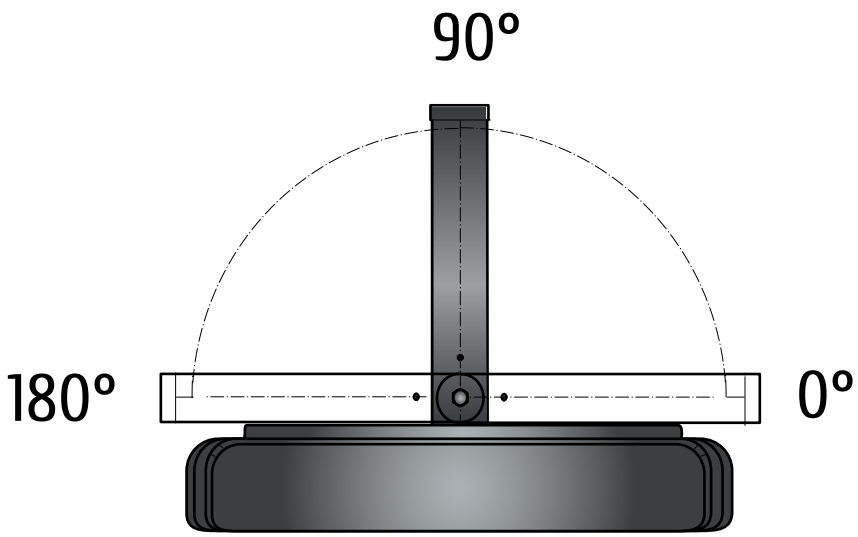
90°
180°
0°