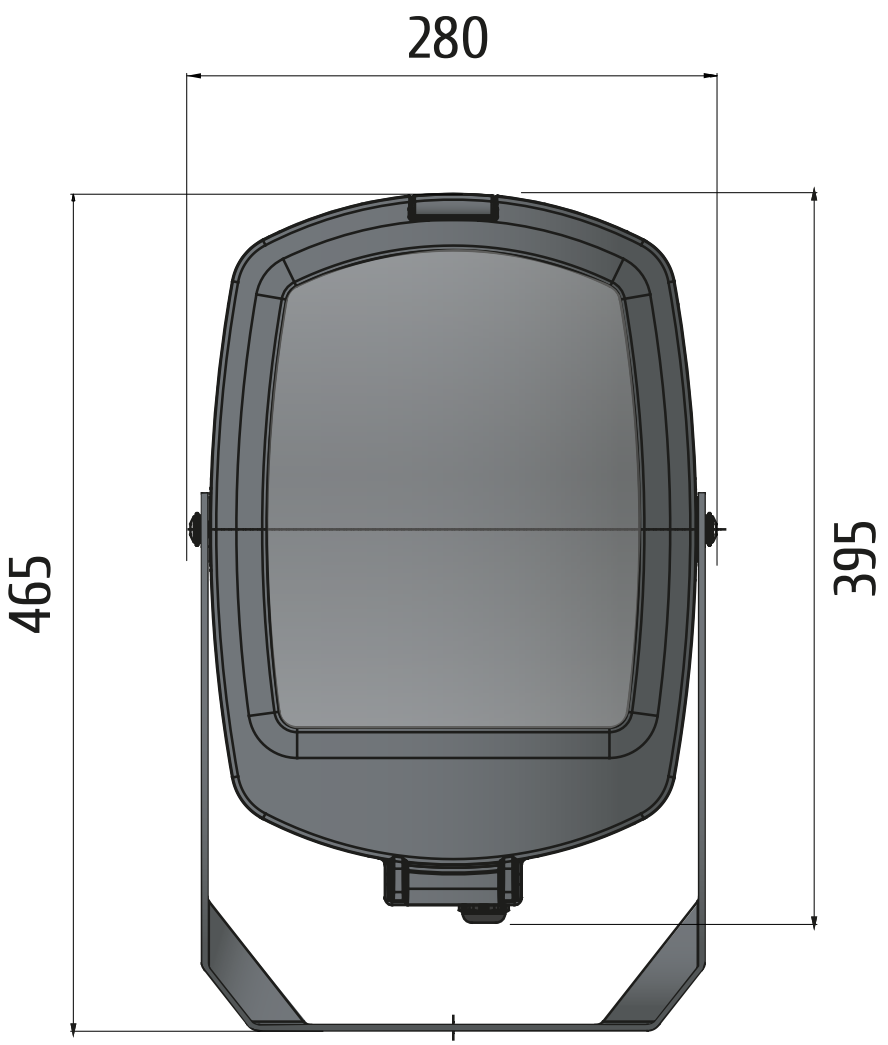
280
465
395

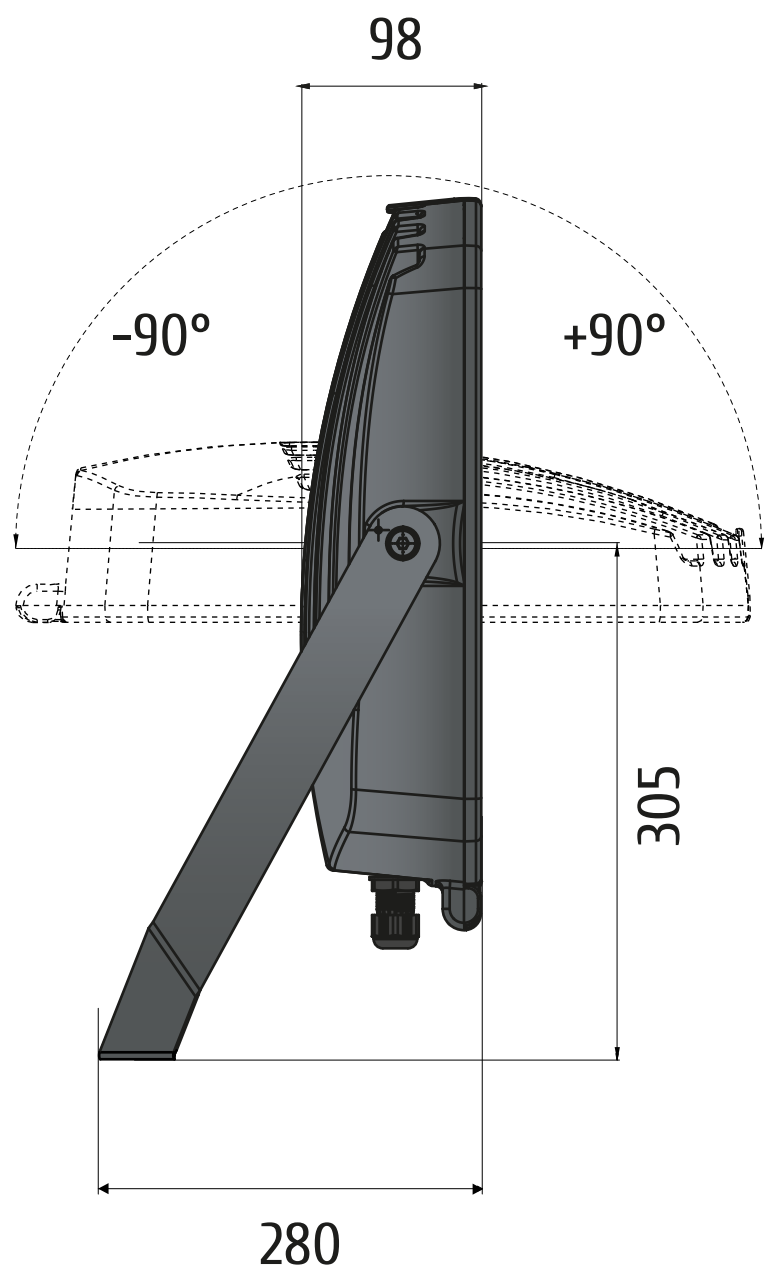
98
-90°
+90°
305
280

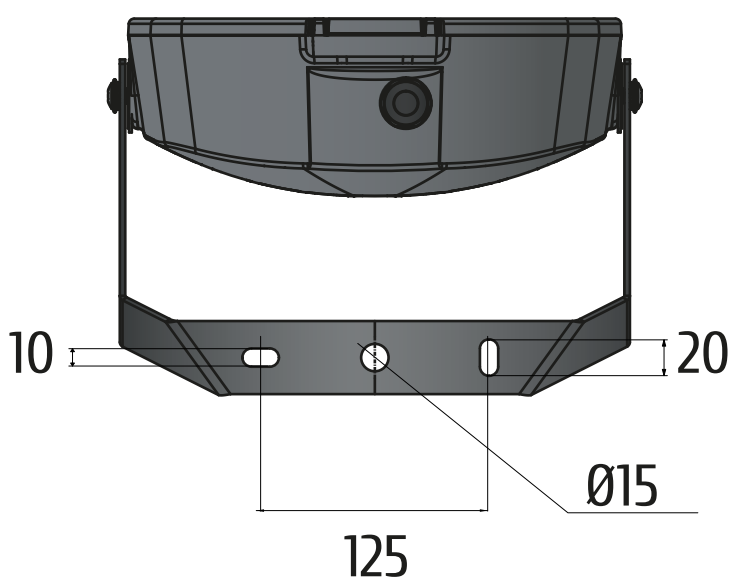
10
20
Ø15
125