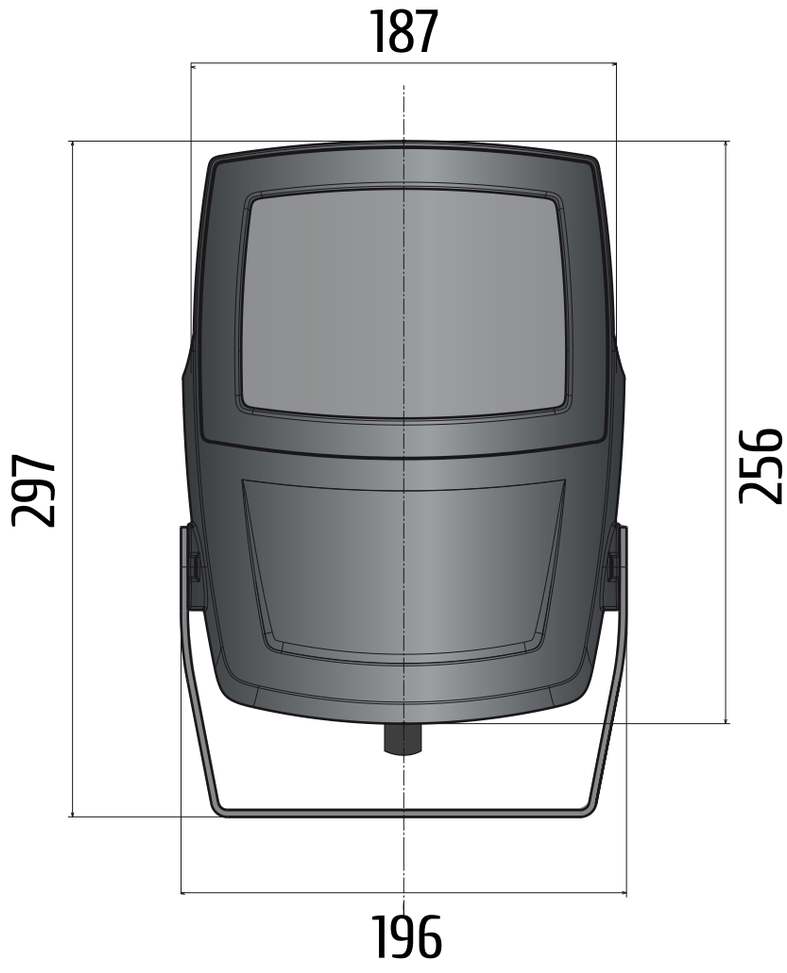
187
297
256
196

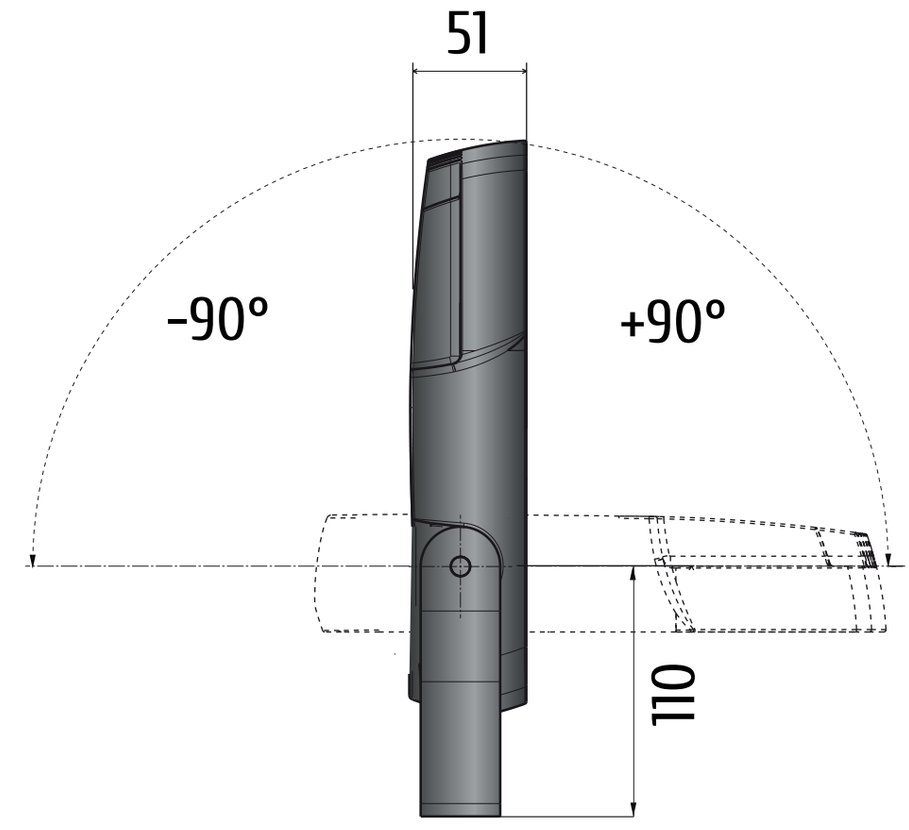
51
-90°
+90°
110

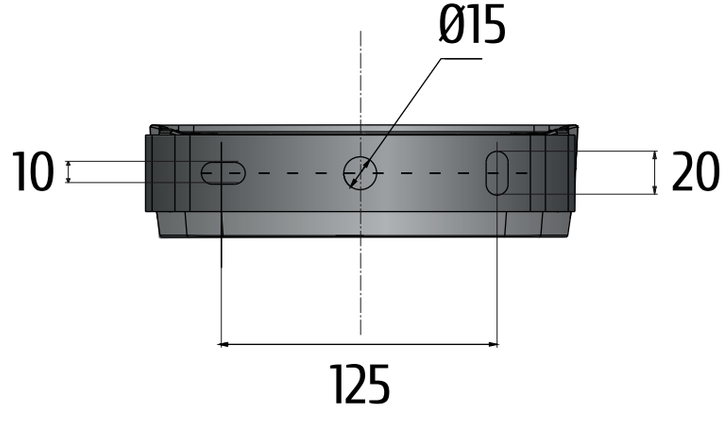
Ø15
10
20
125