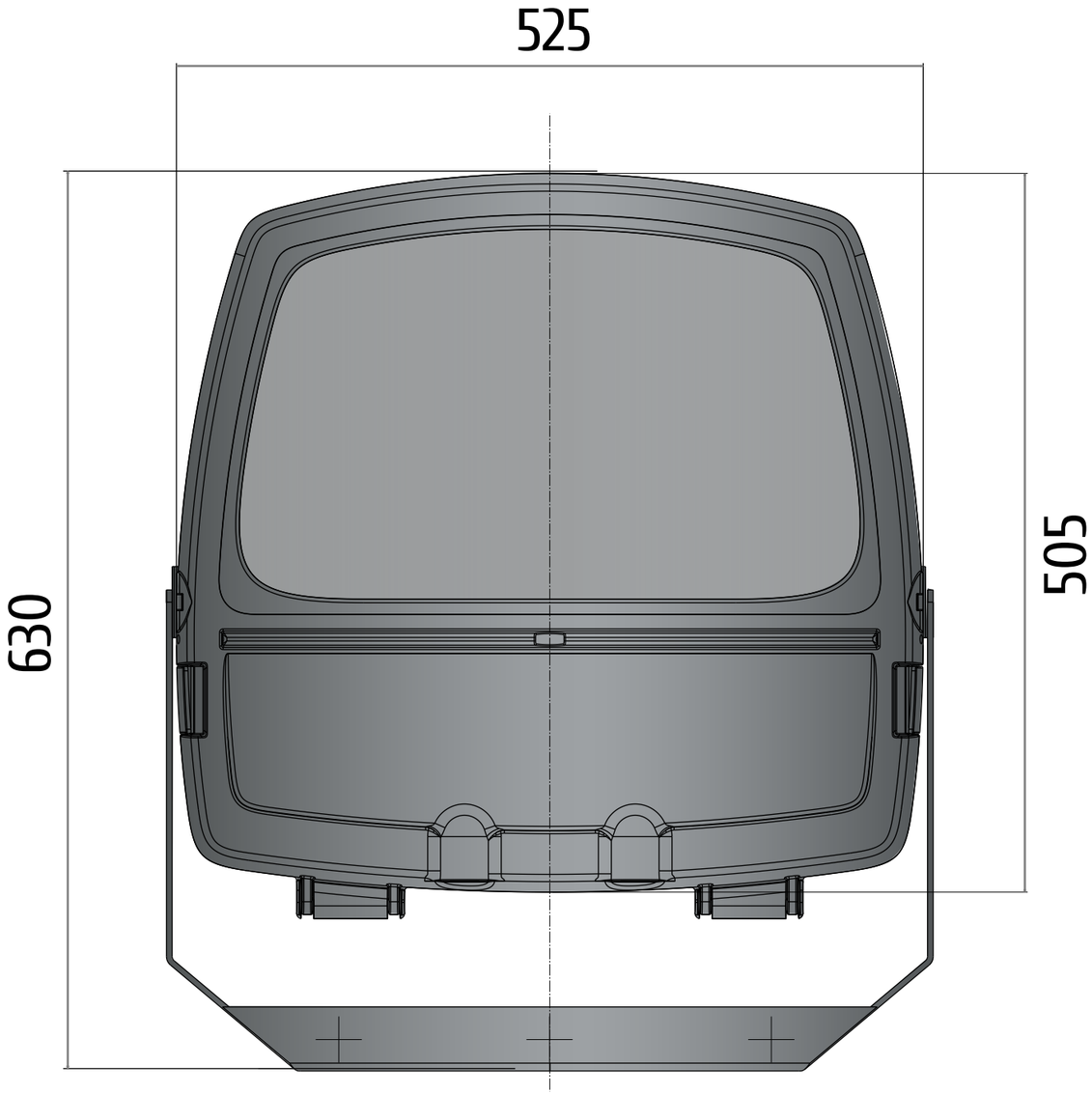
525
630
505

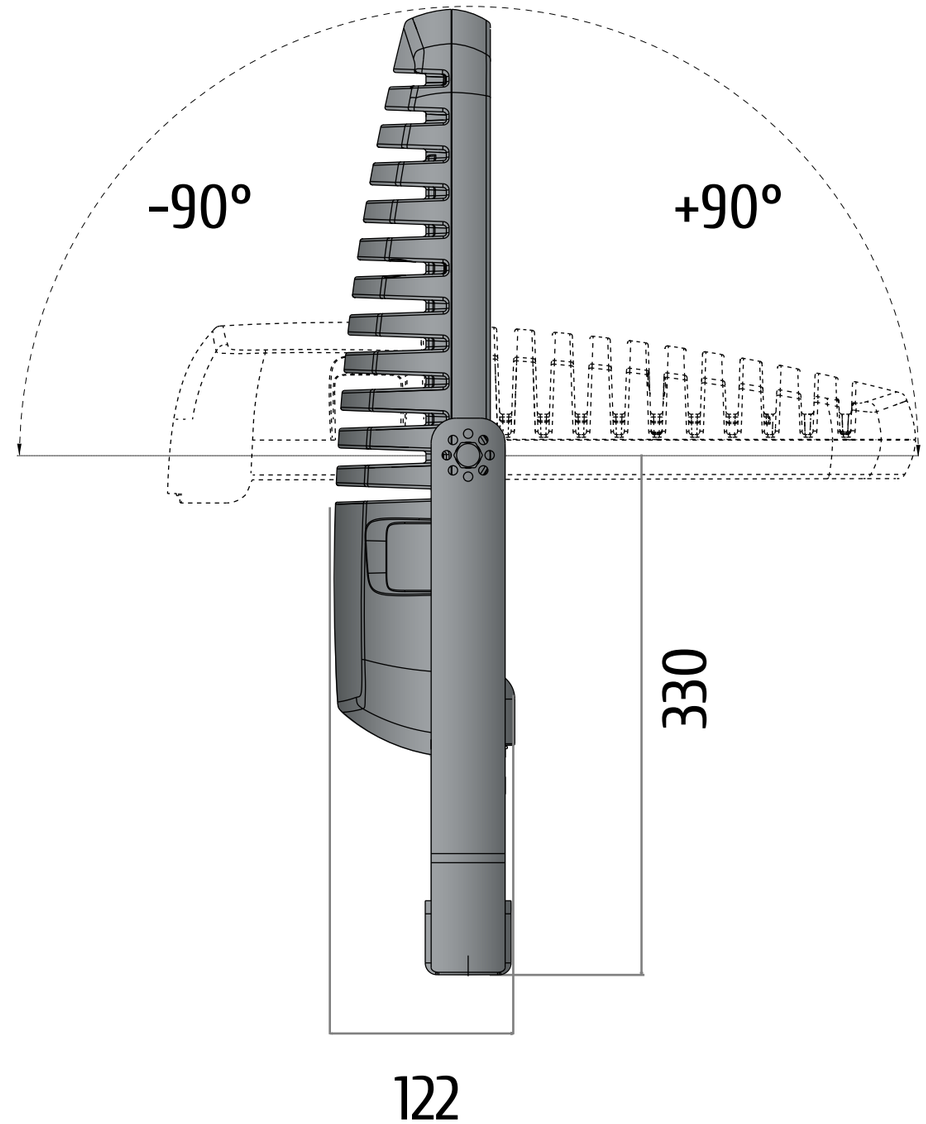
-90°
+90°
330
122

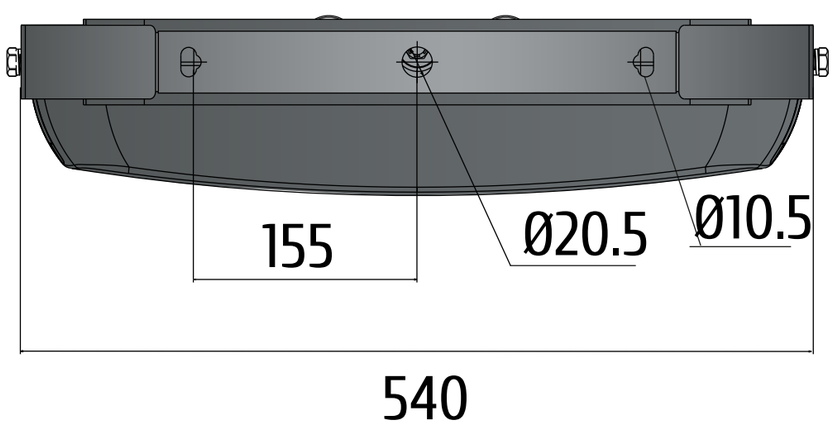
155
Ø20.5
Ø10.5
540