SCHEDA TECNICA
Data Sheet

Data pubblicazione/Publication date 27/03/2019 *Rev.* 1

CONTINENTAL

CONTINENTAL SM 1000W

230323.110

MARCHI
Marks

CE | ⏚ | IP65 | IK 10 | 650°C | A | EK 17

STANDARD NORMATIVI
Normative Standards

EN60598-1,EN60598-2-5 EN50851 EN61000-3-2 EN61547, EN55015, EN61000-3-3, EN62471, IEC/TR 6277, IEC62778, EN62493, IEC/EN 62722-2-1 - IEC/EN 62717, 2001/95/CE, 2014/35/UE, 2011/65/UE, 2009/125/CE, 2002/96/CE, EN 12464-1

DATI PRODOTTO
Product Data

Tipologia di prodotto *Product type*	Proiettore per esterno/Outdoor floodlight	
Descrizione *Description*	CONTINENTAL SM 1000W	
Codice prodotto *Product code*	230323.110	
Progetto n. *Internal project n.*	10 dd 01/2006	
Classe di isolamento IEC *IEC Insulation class*	I	
Garanzia standard *Standard warranty*	[Anni - Years]	5
Grado di protezione *Degree of protection*	[IP]	65
Protezione agli urti *Impact protection*	[IK - J]	10 - 20
Protezione alla scarica *Surge protection*	[kV]	-
Temperatura operativa *Operating temperature*	[ta°]	-25/+45°C
Umidità relativa *Relative humidity*	[UR]	<65%

MECCANICHE & DIMENSIONI
Mechanics & Dimensions

Posizione d'installazione *Installation position*	Orizzontale-Verticale/Horizontal-Vertical	
Dimensioni *Dimensions*	[mm]	705x570x300
Dimensioni imballo *Packing dimensions*	[mm]	710x580x305
Peso lordo *Gross weight*	[Kg]	28,14
Peso netto *Net weight*	[Kg]	26,17
Volume *Volume*	[m³]	0,126
Q.tà prodotti per imballo *Products q.ty per package*	[N°]	1
Q.tà imballi per pallet *Packaged q.ty per pallet*	[N°]	10
Superficie esposta al vento *Surface exposed to the wind*	[m²]	0,375
Interassi di fissaggio staffa *Bracket fixing distance*	[mm]	160/160 Ø13,5/15,5
Inclinazione *Tilt angle*	[°]	120/115

PRESTAZIONI APPARECCHIO
Luminaire Performance

Flusso netto *Net flux*	[Lm]	-
Efficienza luminosa *Luminous efficiency*	[Lm/W]	-
Temperatura colore *Color temperature*	[K]	-
Indice di resa colore *Color Rendering Index*	[Ra]	-
Uniformità colore *Uniformity & Chromaticity*	[SDCM]	-
Vita utile *Expected lifetimeLife Time*	[Ta 25°C]	-
Vita utile *Expected lifetimeLife Time*	[Ta 45°C]	-
Regolazione della luce *Light control*		-
Distanza di soglia *Distance from the lightned object*	[cm]	250

CONSUMI ELETTRICI
Power Consumption

Alimentazione *Power*	Elettromagnetico/Electromagnetic	
Consumo nominale *Nominal power*	[W]	1000
Consumo reale *Total power*	[W]	1111
Tensione *Input Voltage*	[V]	230
Frequenza *Frequency*	[Hz]	50
Corrente di lampada *Lamp current*	[A]	8,2
Tensione di innesco *Trigger Voltage*	[kV]	1
Fattore di potenza *Power factor*	[Cosϕ]	0,9
Distorsione armonica *Harmonic distortion*	[%]	-

SCHEDA TECNICA
Data Sheet

DISEGNO DIMENSIONALE
Dimensional drawing

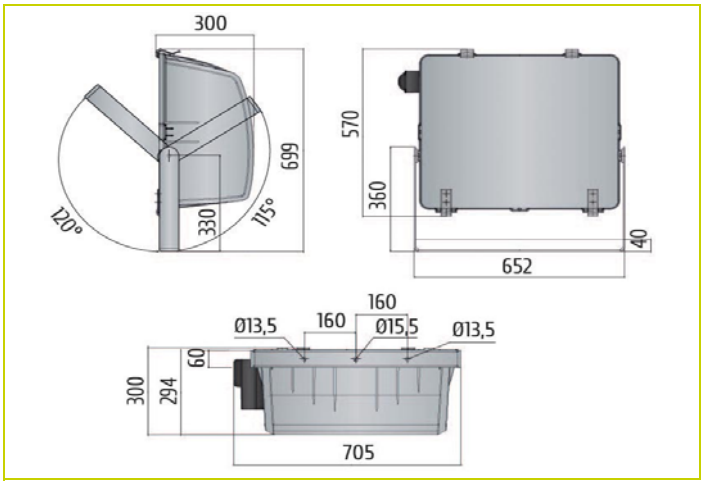

FOTOMETRIA POLARE
Polar photometry

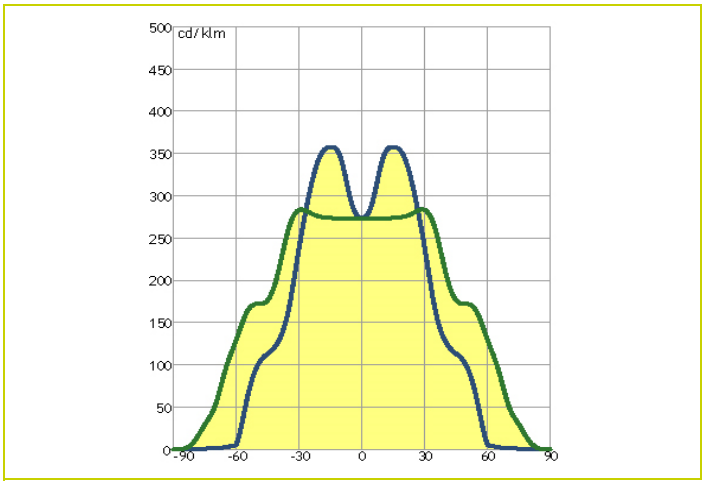

MATERIALI & FINITURE
Materials & finishing

Corpo *Body*	Pressofusione in alluminio/Die-cast aluminum
Colore *Colour*	Grigio RAL 7038/RAL 7038 Grey
Viteria *Screws*	Zincata/Galvanized
Guarnizione *Gasket*	EPDM
Connessione *Connection*	Morsetto a vite/Terminal block
Cablaggio *Wiring*	H05RN-F/H07RN-F 3x2,5 mm² MAX
Pressacavo *Cablegland*	M20 IP68
Filtro anti condensa *Vent filter*	-
Resistenza alla nebbia salina *Saline mist resistance*	[hr] -

SISTEMA OTTICO
Optical System

Riflettore *Reflector*	Alluminio/Aluminum	
Diffusore *Diffuser*	Vetro temperato 5mm/5mm Tempered glass	
Ottica *Optics*	Simmetrica/Symmetric	
Materiale dell'ottica *Optics material*	-	
Sicurezza fotobiologica *Photobiological safety*	-	
Abbagliamento Molesto *Unified Glare Rating*	- - -	
Efficienza dell'ottica *Optics efficiency*	[%]	70,39
Flusso in emergenza *Emergency flux*	[Lm]	-
Flusso totale disperso *Total lost flux*	[%]	-

SORGENTE LUMINOSA
Light source

Tipologia Sorgente *Light Source*	Ioduri metallici a basso innesco Soft ignition metal halide
Sostituzione della sorgente *Light source replacement*	Si/Yes
Modello *Modello*	HPI-T
ILCOS (ZVEI) *ILCOS (ZVEI)*	
Flusso nominale *Nominal flux*	- - -
Efficienza sorgente *Light source efficiency*	- -

ACCESSORI
Available Accessories

Filtro anticondensa/Vent filter

A motivo dell'evoluzione tecnologica dei componenti elettronici i dati indicati sono soggetti ad aggiornamento e quindi deve esser e richiesta conferma in fase di ordine. Dimensioni e specifiche soggette a modifiche senza preavviso.
C Luce Srl non rilascia alcuna dichiarazione o garanzia sull'accuratezza o completezza delle informazioni. Le informazioni presentate in questo documento sono da utilizzare a scopo informativo e non vincolano alcun contratto commerciale, salvo dove diversamente concordato da C Luce Srl.

A technological evolution of the electronic components reason the data shown is subject to updating and therefore should be asked to confirm when ordering. Dimensions and specifications subject to change without notice.

C Luce Srl does not give any representation or warranty as to the accuracy or completeness of the information included herein and shall not be liable for any action in reliance thereon. The information presented in this document is not intended as any commercial offer and does not form part of any quotation or contract, unless otherwise agreed by C Luce Srl.

C Luce Srl Via Marmolada 5/11 20060 Truccazzano Milano - Italy info@cluce.it www.cluce.it

1000 W

HI (HPI ….) Lamps

HS 1000 W (8,20A)

BASYC FAST

Weatherproof Control Gear Units
For Metal Halide Lamp
Independent Units

tw130

230V 50Hz

IP 66

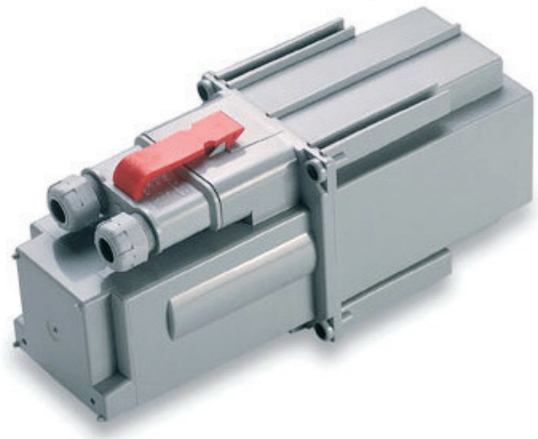

REFERENCE STANDARD	
EN 61347-1	Safety
EN 61347-2-9	
EN 61347-2-1	
EN 60598-1	
EN 60923	Performance
EN 60927	
EN 61000-3-2	Harmonic Limits
EN 55015	R.F.I. Emissions
EN 61547	Immunity
EN 61000-3-3	Flicker

Case Material: " Tecnopolimero "
Glow wire test: 850°C 5 sec

Lamps

General Characteristics

- Alimentatore a basse perdite colato in resina — tw 130 °C — *Low losses Moulded- resin Ballast, -*
- Condensatore di rifasamento — HPF — *High Power Factor Capacitor -*
- Accenditore Elettronico: — 0,6…1,0 kV — *Electronic Ignitor : -*

SOFT VOLTAGE IGNITOR - - Distance application - Max. 40 m

W	A	Mains value A	Mains value cosφ	ta °C	IGNITOR TYPE	Control Gear Range Type	Control Gear Range Cod.	Appr.	Losses W*	weight Kg	Note.
1000	8,20	5,10	0,90	45	PULSE	BF Q-IM 1000.3	330030000		48	9,6	
					NO IGNITOR	BF Q-IM 1000.3 / E	330030003				

*Valori misurati a 25°C (Alimentatore + Accenditore)

**Value measured at 25°C (Ballast + Ignitor)*

Disponibili a 240V 50Hz - 220V 60Hz

Available in 240V 50Hz - 220V 60Hz

Dimensioni

Dimensions

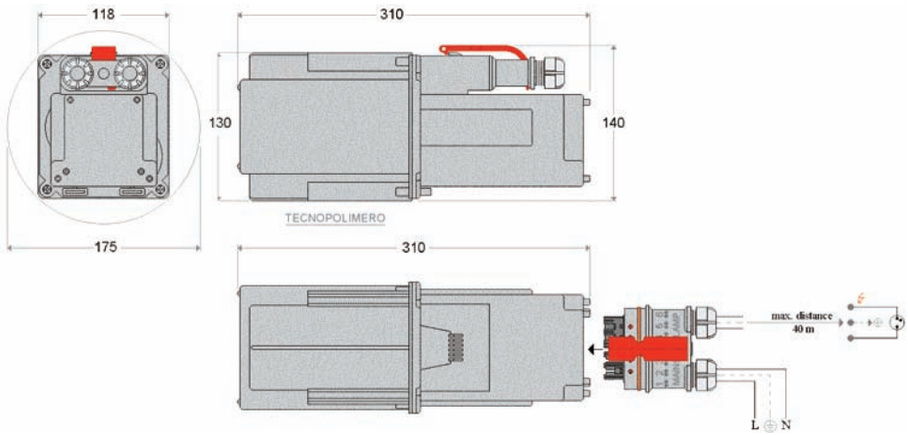

FAST CONNECTION (PATENTED)

Per i sistemi di fissaggio vedere pag. 4.25 *For fixing sistem look pag. 4.25*

Connettore ad innesto rapido	2,5mm²	*Screwless terminals*
Pressacavi per cavi (o similari)	ϕ mm 10…14 type H07 RN-F	*Cable gland for cable: (or similar)*